真空ガラス専用D型グレチャン

スペーシア、スペーシアクール専用 D型グレチャン

製品のご採用にあたっては、「ガラスを安全に、大切にお使いいただくために」、各製品ごとの「設計上のご注意」、「施工上のご注意」等を十分にご理解のうえ、製品の選定、施工法をご検討ください。

真空ガラス専用D型グレチャンは溝幅の広い複層ガラス用サッシに施工するための専用軟質グレイジングチャンネルです。複層ガラス用サッシに、簡単に真空ガラスを装着することができます。

◉特　長

ガラス、サッシともに優れた断熱・防露性能を発揮する高性能窓の実現が可能です。また、装着もシール施工に比べて簡単に短時間で取り付けられます。

◉D型グレチャンの施工方法

1 D型グレチャンのコーナー部の処理は「背切り」とし、大きめのハサミ(マルチカッター等)を用いて、背切りの位置が表裏同じ位置になるよう、2～3回に分けて慎重に切断してください。

切断位置

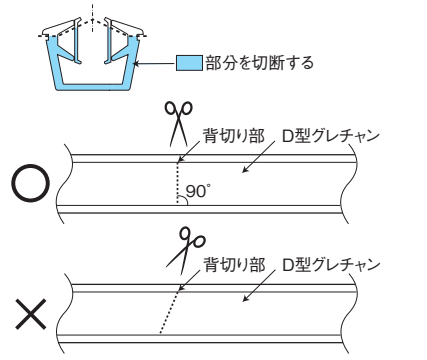

※背切りの位置が表裏同じ位置になるように切断してください。
切断位置の表裏がずれると所定の性能が発揮できません。

2 D型グレチャンを巻き付ける際は、ガラスのエッジやコーナー部を破損しないようにご注意ください。

3 サッシ下框に付属しているセッティングブロックがムクのタイプの場合は、そのままご使用ください。その他の場合(**コ**の字状等)は、ガラス自重により変形することがありますので、ムクのタイプを別途ご用意ください。

4 呼び厚さ8.2ミリ・10.2ミリの真空ガラスをご使用になる場合には、縦框にエッジスペーサーを設置してください。

5 仕上げにグレチャンをならす際は、指またはプラスチック製のサッシローラーや木ヘラ等を使用してください。ドライバー等の金属製の工具は、真空ガラスにキズをつけるおそれがありますので、絶対に使用しないください。キズがついた場合、施工後に破損することがあります。

●標準施工図

単位:mm

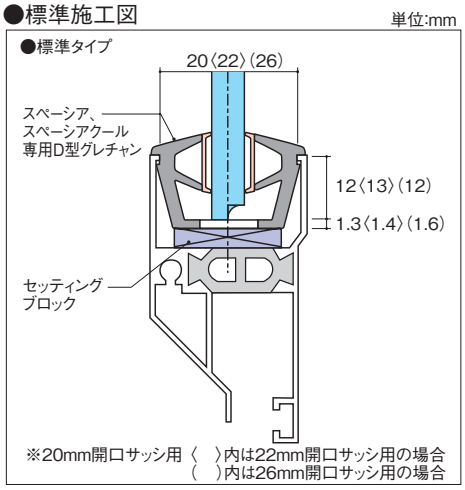

●仕　様

品　　種	材　質	耐風圧性能	水密性能
スペーシア、 スペーシアクール専用 D型グレチャン	軟質塩ビ	S-2 以下	W-3 以下

※グレチャンの底部に水抜き穴加工済みです。

●品種表

品　　種	サッシ溝幅(mm)	真空ガラス呼び厚さ(ミリ)	剥　離(枚)	色　調
スペーシア、 スペーシアクール専用 D型グレチャン	20	6.2	―	ブラック
		8.2	1	
		10.2	2	
	22	6.2	―	
		8.2	1	
		10.2	2	
	26	6.2	―	
		8.2	1	
		10.2	2	

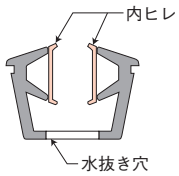

※対応する呼び厚さはグレチャンの内ヒレ(右図□部分)を剥離することで、調整可能です。
※D 型グレチャンは網入板ガラスで構成する場合にはご使用できません。

●サッシ対応一覧表

2006年8月1日現在

メーカー名	サッシ名称	種類	区分	サッシ溝幅(mm)	ガラスのみ込み(mm)	D型グレチャン使用可否	発注寸法 サッシカタログから	発注寸法 サッシ内法から
三協アルミニウム工業	ノイスタR複層障子			22	13	○	サッシ表記ガラス寸法	内法寸法+26mm
	ノイスタRドライ障子			26			サッシ表記ガラス寸法−2mm	内法寸法+24mm
	アルジュ R				12		サッシ表記ガラス寸法	
三協立山アルミ	マディオP			22	12	○	サッシ表記ガラス寸法+1mm	内法寸法+25mm
	マディオJ			26			サッシ表記ガラス寸法	内法寸法+24mm
	マディオM							
立山アルミニウム工業	アンテオVR			22	13	○	サッシ表記ガラス寸法	内法寸法+26mm
	アンテオVRドライ障子	(勝手口ドアを除く)		26			サッシ表記ガラス寸法−2mm	内法寸法+24mm
	アペックスVR				12		サッシ表記ガラス寸法	
	アペックスZ							
	アペックス		※1	24		×	——	——
	アンテオ		※1	20		○	サッシ表記ガラス寸法	内法寸法+24mm
	アペックス70		※1	26				
新日軽(不二サッシ)	テクトⅢ			20	12	○	サッシ表記ガラス寸法	内法寸法+24mm
	サンスペース							
	サンスペース	台形出窓DH型・角型出窓		24		×	——	——
	フォーメルト70	弓形出窓・台形出窓DE型・三角出窓・スリム出窓		20		○	サッシ表記ガラス寸法	内法寸法+24mm
	フォーメルト70	引き違い・片引き窓		24		×	——	——
	フォーメルト70(ディオスⅡ)	上記以外		20		○	サッシ表記ガラス寸法	内法寸法+24mm
	フォーメルト70(ディオスⅡ)	勝手口・テラスシリーズの勝手口片引き戸		24		×	——	——
	アルプラ70	上記以外		26		○	サッシ表記ガラス寸法	内法寸法+24mm
	アンリッツPG							
	アルプラクラスK3							
	アルプラクラスK4							
	テクトⅡ		※1	20				
	PG型		※1					
	サンマルチ複層障子		※1					
	サンマルチ断熱複層障子	Sタイプ	※1	22			サッシ表記ガラス寸法+1mm	内法寸法+25mm
	プラール26		※1	26			サッシ表記ガラス寸法	内法寸法+24mm
トステム	アトモスⅡ			20	12	○	サッシ表記ガラス寸法	内法寸法+24mm
	NCVオペラ							
	DuoPG			22			サッシ表記ガラス寸法+1mm	内法寸法+25mm
	Duoマイルド			26			サッシ表記ガラス寸法	内法寸法+24mm
	サーマルⅡ							
	サーマルPG							
	シンフォニー	引き違い窓・出窓						
	シンフォニーウッディ							
	シンフォニーマイルド							
	フォンテプラスⅡ							
YKKap	フレミングⅡ	引き違い窓		20	12	○	サッシ表記ガラス寸法	内法寸法+24mm
		引違い・シャッターウインドウ・張り出し窓		26				
		彩飾窓						
		彩飾窓 上げ下げ窓		20				
		出窓200・出窓300 出窓300 台形出窓		26				
		・台形出窓家具収納(正面FIX縦辷り出し部		26				
		出窓300 弓形出窓・三角出窓(等辺タイプ)			15		サッシ表記ガラス寸法−6mm	
		出窓300 三角出窓(不等辺タイプ縦辷り出し部		20	12		サッシ表記ガラス寸法	
	テルモアⅡ	キッチン収納出窓・セカンドドア エアクリエ		26				
	テルモアⅡPS							
	エピソード70	引き違い						
	エピソード100							
	エピソードウッド	引き違い・片引き・両引き				×	——	——
	マティエ			22	13	○	サッシ表記ガラス寸法	内法寸法+26mm
	フレミング	彩飾窓	※1	20	12			内法寸法+24mm
	フレミング システムウィンドウ	引き違い	※1	22	13			内法寸法+26mm
		上げ下げ	※1	20	12			内法寸法+24mm
		彩飾窓	※1		15		サッシ表記ガラス寸法−6mm	
	フレミング シャルマンウインドウ	上げ下げ	※1	22	13		サッシ表記ガラス寸法	内法寸法+26mm
		引き違い・片引き	※1	20	15		サッシ表記ガラス寸法−6mm	内法寸法+24mm
			※1		12		サッシ表記ガラス寸法	
	テルモア		※1	22	13			内法寸法+26mm
	リミテッド	引き違い	※1	26	12			内法寸法+24mm
	オルテリア	縦すべり	※1	20				
			※1	26	15		サッシ表記ガラス寸法−6mm	

※ D型グレチャンは、上表のサッシ(アルプラ70を除く)と同じ形状のサッシにも使用出来ますが、24mmや28mm溝幅のサッシには使用出来ません。
※ 真空ガラスをリフォームなどの用途でお取り替えする場合には、上表のサッシの場合でも、念のためサッシの溝幅や溝の形状をご確認ください。
※ 区分欄に「※1」が記されているサッシ品種は、販売終了または地域限定販売となります。
※ サッシ発売元のメーカー名は、製品の発売時を基準としています。